1-1 /Մ1:40/

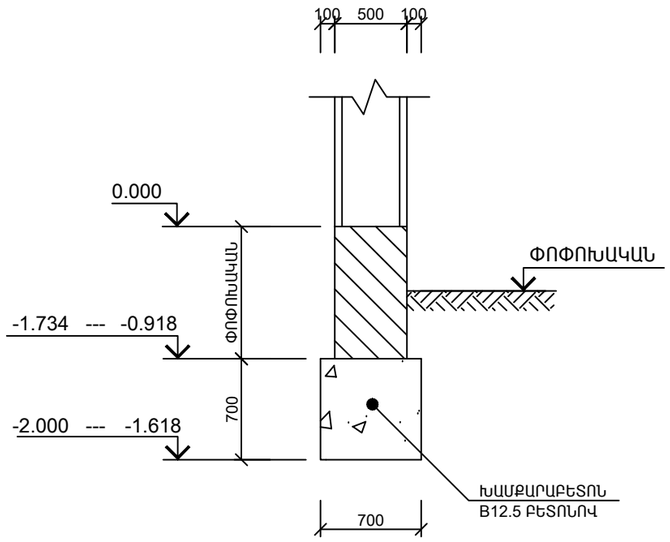

2-2 /Մ1:20/

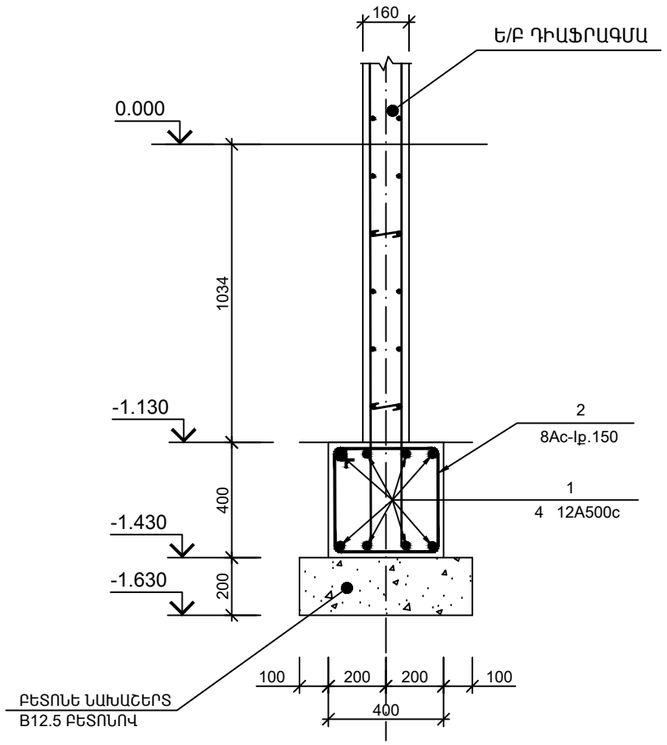

ՊՈՂՊԱՏԻ ՄԱՍՆԱԳԻՐ ՄԵԿ ԷԼԵՄԵՆՏԻ ՀԱՄԱՐ

ԴԻՐՔ N	ԱՆՎԱՆՈՒՄ	ՔԱՆ. Հատ	ՔԱՇԸ կգ	ԸՆԴԱՄ. կգ
	Ե/Բ ԺԱՊԱՎԵՆԱՅԻՆ ՀԻՄՔԵՐ			
1	12 A500 L=438.0 m	-	389	389
2	8 A -I L=1650	365	0.65	237
	բետոն B20 V=8.8մ³			
	ԱՐՏԱՔԻՆ ՊԱՏԵՐԻ ՀԻՄՔԵՐԻ ՈՒԺԵՂԱՑՈՒՄ			
	ԽԱՄՔԱՐԱԲԵՏՈՆ B12.5 ԲԵՏՈՆՈՎ V=21.0մ³			
	ԿԵՏԱՅԻՆ ՀԻՄՔԵՐԻ ՈՒԺԵՂԱՑՈՒՄ			
	ԽԱՄՔԱՐԱԲԵՏՈՆ B12.5 ԲԵՏՈՆՈՎ V= 9.1մ³			

ՊՈՂՊԱՏԻ ԾԱԽՍԻ ԱՄՓՈՓԱԳԻՐ ՄԵԿ ԷԼԵՄԵՆՏԻ ՀԱՄԱՐ

ԷԼԵՄԵՆՏԻ ՄԱԿՆԻՇԸ	ԱՄՐԱՆԱՅԻՆ ՇԻՆՎԱԾՔՆԵՐ						ԸՆԴՀԱՆ. (կգ)
	ԱՄՐԱՆԻ ԴԱՍԸ			ԱՄՐԱՆԻ ԴԱՍԸ			
	Ac-I			A500c			
	СТО АСЧМ 7-93			СТО АСЧМ 7-93			
	8		ԸՆԴԱՄ.	12		ԸՆԴԱՄ.	
Ե/Բ ԺԱՊԱՎԵՆԱՅԻՆ ՀԻՄՔԵՐ	237		237	389		389	626

ՄԱՆՐԱՄԱՍՆԵՐԻ ՏԵՂԵԿԱԳԻՐ

ԴԻՐՔ	ՈՒՐՎԱԳԻԾ	
2		

ԾԱՆՈԹՈՒԹՅՈՒՆ

1.ՍՈՒՅՆ ԹԵՐԹԸ ԴԻՏԵԼ ԳՇ- ԹԵՐԹԵՐԻ ՀԵՏ ՀԱՄԱՏԵՂ
2.ՀԻՄՔԵՐԻ ՀԱՄԱՐ ՈՐՊԵՍ ՀԻՄՆԱՏԱԿԻ ԳՐՈՒՆՏՆԵՐ ԵՆ ԾԱՌԱՅՈՒՄ ԽՃԱՄԱՆՐԱԽՃԱՅԻՆ ԳՐՈՒՆՏՆԵՐԸ, ՈՐՈՆՑ ԺԱՄԱՆԱԿԱՎՈՐ ԴԻՄԱԴՐՈՒԹՅԱՆ ՍԱՀՄԱՆն է R_0 =3.5կգ ուժ/սմ²
4.ՇԻՆԱՐԱՐՈՒԹՅԱՆ ՏԵՂԱՆՔԸ ԳՏՆՎՈՒՄ է ՍԵՅՍՄԻԿ II ԳՈՏՈՒՄ, ՈՐԻ ՀԱՄԱՐ ԱՌԱՎԵԼԱԳՈՒՅՆ ԱՐԱԳԱՑՈՒՄԸ ԳԵՏՆԻ ՄԱԿԵՐԵՎՈՒՅԹԻՆ՝ A = 0.3mg:

Տնօրեն	Մ.Հուսնյան		TGQ - 07 ԾԱՂԿԱՁԵՆԻ ՄԻՋՆԱԿԱՐԳ ԴՊՐՈՑԻ ՎԵՐԱԿԱՌՈՒՑՈՒՄ			
ՆԳԵ	Ստեփանյան					
Նախագծեց	Խաստյան		Ճարտարապետաշինարարական մաս	փուլ	թերթ	թերթեր
Ստուգեց	Մ.Հուսնյան			ԱՆ	ՃՇ- 30	59
			ԿՏՐՎԱԾՔՆԵՐ: ՄԱՍՆԱԳԻՐ:	«ՄԱՌԱ ԵՎ ԴՈՒՍՏՐԵՐ» ՍՊԸ		